Ideal Standard Glasablage Iom 600mm Klarglas chrom

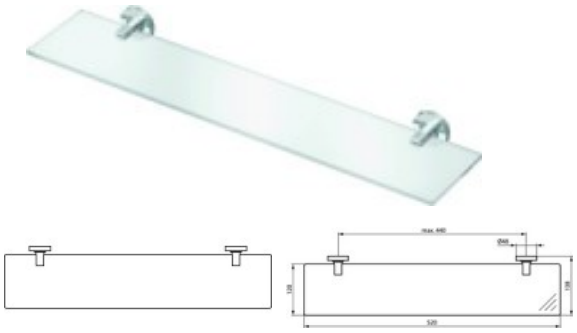

44,61 € *

* Preise inkl. gesetzlicher MwSt. zzgl.Versandkosten

Marke: Ideal Standard
Bestell-Nr.: ISA9125AA

Ideal Standard Glasablage Iom 600mm Klarglas chrom von Ideal Standard für #price# bei neuesbad.de kaufen. □ Kauf auf Rechnung □ Individuelle Beratung □ Mehrfach ausgezeichneter Shop □ jetzt kaufen

Ideal Standard Glasablage IOM 520mm Klarglas Chrom, A9125AA

Die Serie IOM ist das Basisprogramm von Ideal Standard im Accessoirebereich und bietet Markenqualität zum kleinen Preis. IOM zeichnet sich durch ein besonders breites Sortiment aus und ist für das Projektgeschäft, sowie für den preiswerten privaten Wohnungsbau geeignet. Seifenschalen, Zahnbecher und Glasablagen sind sowohl in Klarglas als auch in satiniertem Glas erhältlich, so dass für jeden Geschmack das richtige dabei ist. Vandalensichere Produkte für den öffentlichen Bereich ergänzen das Sortiment.

Details:

- Serie: IOM
- Hersteller: Ideal Standard
- Artikel-Nr.: A9125AA

Glasablage
- Ablage aus Klarglas
- Halterung aus Metall
- Verdeckte Befestigung
- Befestigung zur erleichterten Montage über Langlöcher
- Inklusive Befestigungssatz
- Gewicht: 1,460 kg
- Außenmaße (BxTxH): 520x138x48 mm
- Farbe / Oberfläche: Chrom