Duravit DuraStyle WC-Sitz Weiß 359x489x54 mm - 0060590000

179,45 € *

* Preise inkl. gesetzlicher MwSt. zzgl.Versandkosten

Marke: Duravit
Bestell-Nr.: DU0060590000

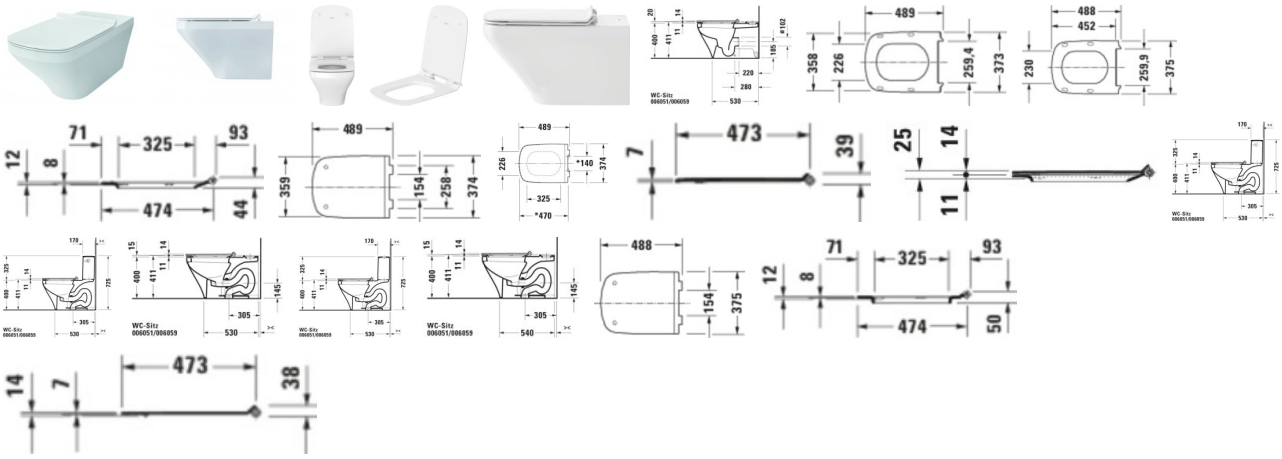

Duravit DuraStyle WC-Sitz Weiß 359x489x54 mm - 0060590000 von Duravit für #price# bei neuesbad.de kaufen. Kauf auf Rechnung Individuelle Beratung Mehrfach ausgezeichneter Shop jetzt kaufen

Duravit DuraStyle WC-Sitz Weiß – 0060590000

Dieser Duravit WC-Sitz stammt aus der von Matteo Thun & Antonio Rodriguez entworfenen Designlinie DuraStyle, welche durch ihre klare Formensprache in Verbindung mit hoher Funktionalität besticht. Die nach hinten abgeschrägte Linie setzt diesen WC-Sitz glänzend in Szene, runde und eckige Elemente verbinden sich zu einem eleganten Design. Die edle Verarbeitung zeigt sich beispielsweise in den hochwertigen Edelstahl-Scharnieren, die absolut rostfrei sind. Der WC-Sitz ist dadurch äußerst robust, selbst bei hoher Belastung. Er ist zur einfachen Reinigung mit nur einem Handgriff abnehmbar. Eine schnelle und einfache Komplettreinigung ist also ohne den Einsatz von Werkzeug jederzeit möglich. Weiteren Komfort bietet die integrierte Absenkautomatik, die stets ein sanftes und geräuschloses Schließen von Sitz und Deckel garantiert.

Details:

- Für Einbau von oben
- Hochwertige Edelstahl-Scharniere: Rostfrei und robust auch bei hoher Belastung
- Mit Absenkautomatik für sanftes, geräuschloses Schließen von Sitz und Deckel
- WC-Sitz aus hochwertigem Duroplast: Langlebiges pflegeleichtes Material, staub-, wasser- und schmutzabweisend, antistatisch sowie UV-lichtbeständig
- WC-Sitz und Deckel bequem mit nur einem Handgriff abnehmbar, ohne den Einsatz von Werkzeug oder Druckknöpfen – für eine schnelle und einfache Reinigung von Keramik und Sitz

weitere Details:

- Duravit DuraStyle WC-Sitz
- Weiß Hochglanz
- Absenkautomatik: Ja
- Sitzgarnitur abnehmbar
- Material Scharnier: Edelstahl
- Farbe Scharnier: Edelstahl
- Verlängert