Die Bestellung faxen Sie bitte an die 02324-6861-111

Firma:	_____	Kunden-Nr. (falls vorhanden):	_____
Vorname:	_____	Email:	_____
Nachname:	_____	Telefon:	_____
Strasse:	_____		
PLZ / Ort:	_____		
Land:	_____		

Zahlungsmöglichkeiten: ☐ Vorkasse
☐ PayPal, Kreditkarte, Lastschrift, Rechnung

Bild	Artikel	Summe
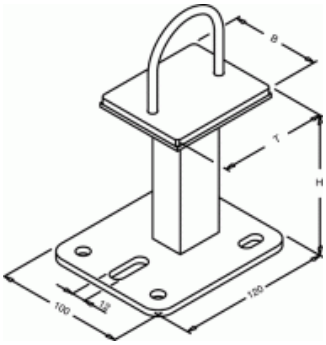	Zehnder Zubehör Hub-Fußkonsole HFK 3/1 Bestell-Nr. ZE754319	42,24 €*

Gesamtsumme	**42,24 €***
Gesamtsumme ohne MwSt.:	35,50 €
zzgl. 19 % MwSt.:	6,74 €

* Alle Preise inkl. gesetzl. Mehrwertsteuer zzgl. Versandkosten und ggf. Nachnahmegebühren, wenn nicht anders beschrieben

_____
Ort, Datum

_____
Unterschrift