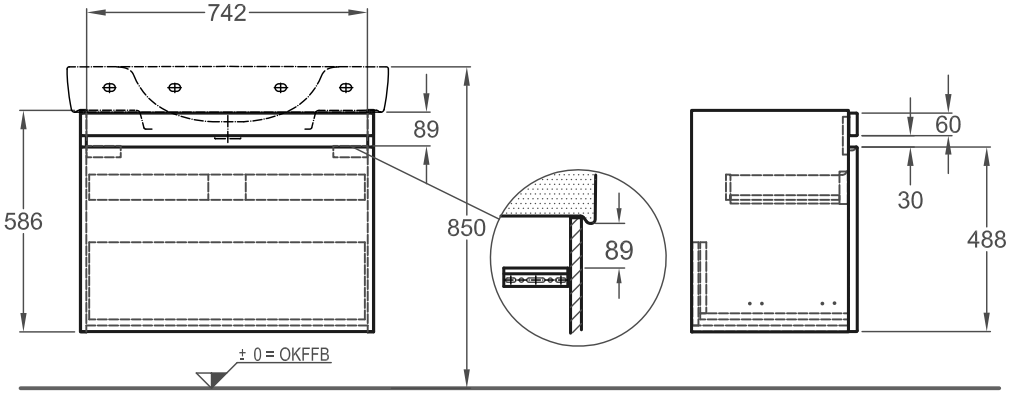

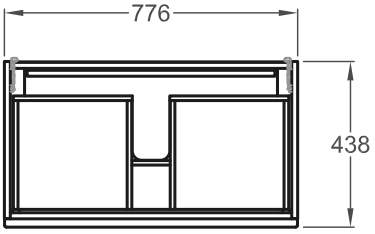

Renova Nr.1 Plan
WT-Unterschrank
mit Auszug und Schublade innenliegend
776x586x438 mm
für WT 850 mm
Mod.-Nr. 86 98 50 / 51 / 52 / 53
04.05.2015/Th