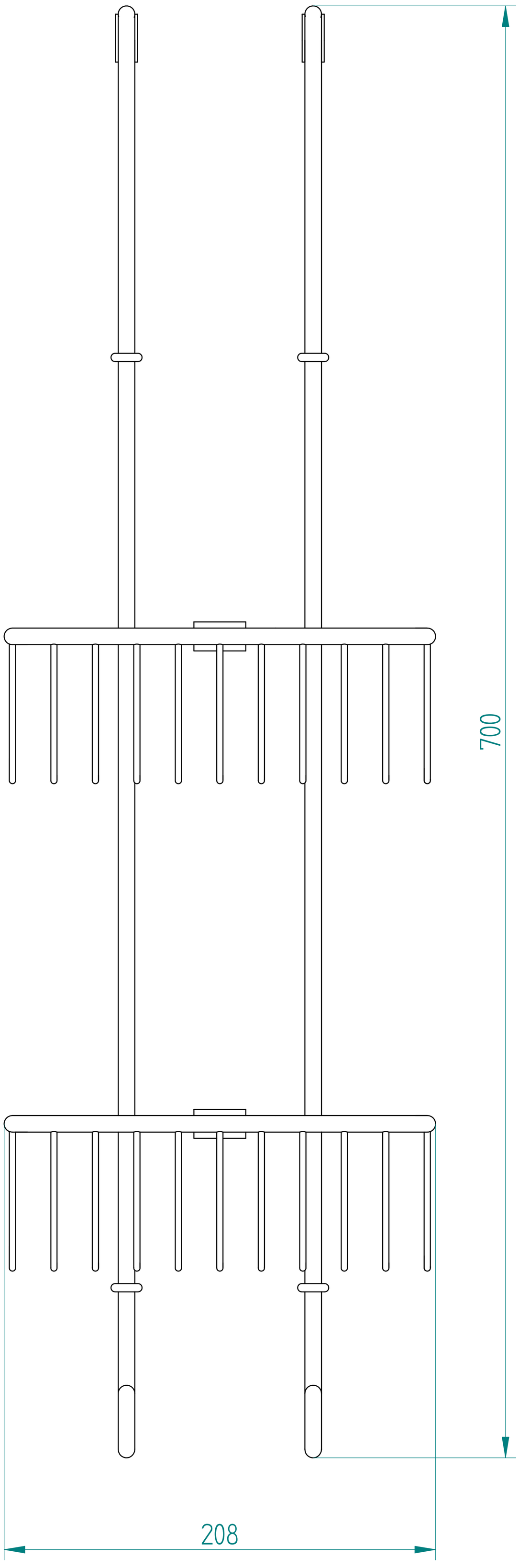
700
208

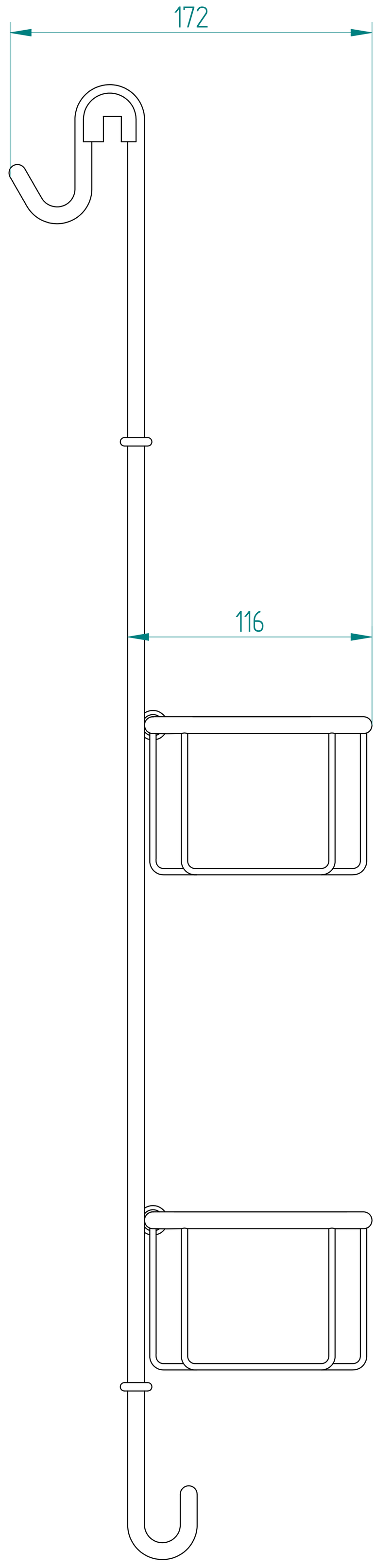
172
116